720.00.000 СБ

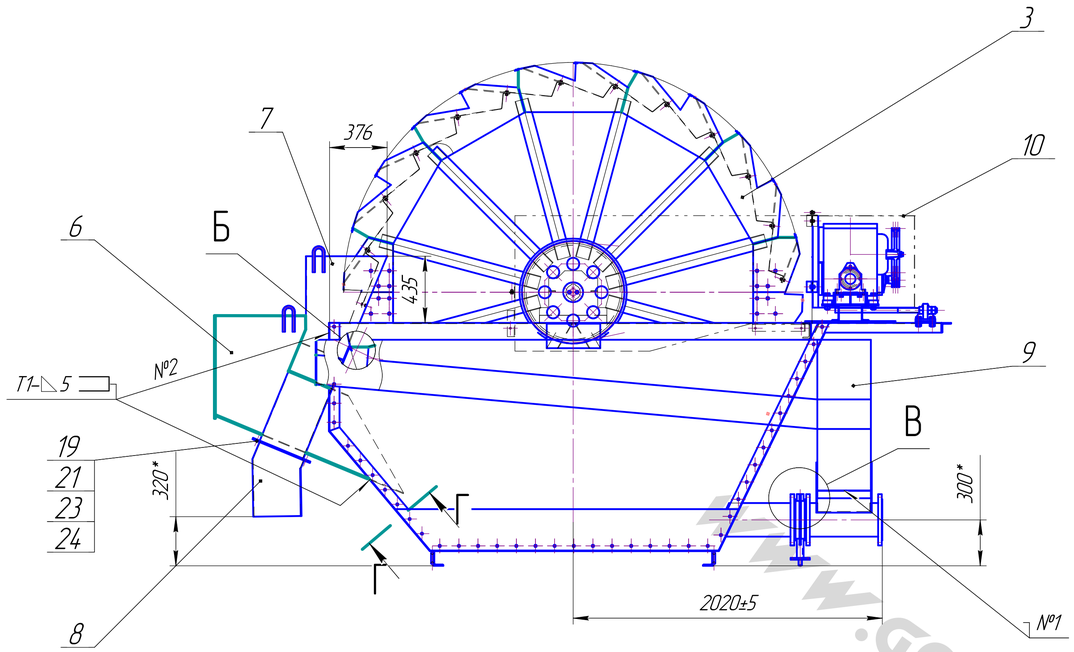


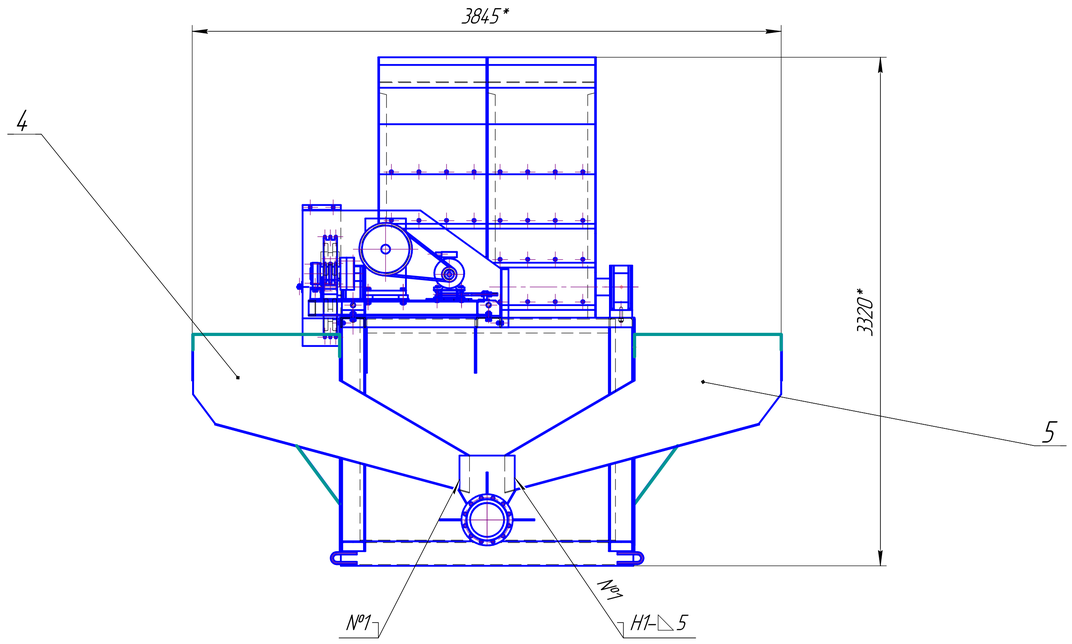


Г–Г (1:1)

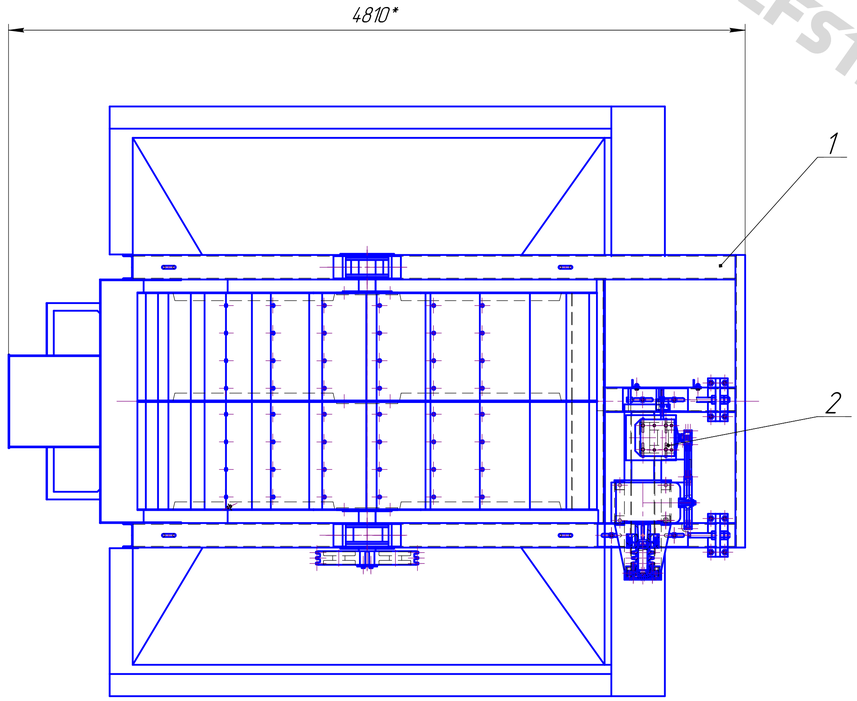


В (1:2)

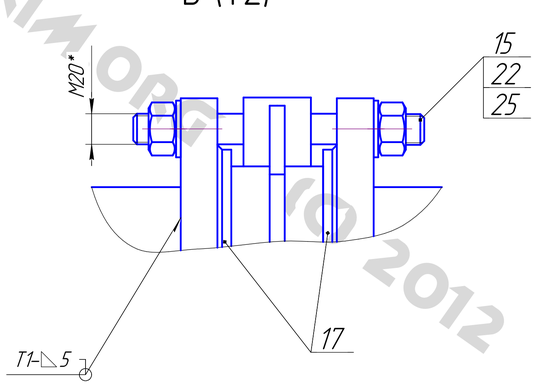


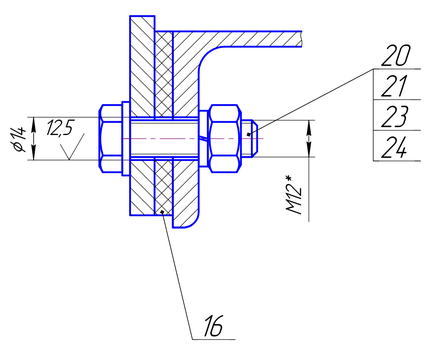


Б (1:2)

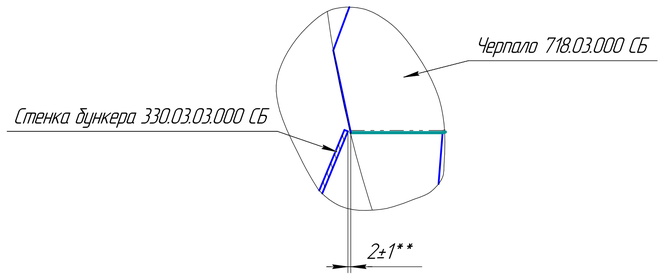


1. *Размеры для справок.
2. Н14.
3. Сварные швы по ГОСТ 14.771.
4. Обеспечить вращение черпала в опорах свободно без заеданий и люфтов.
5. **Бункер, поз.7 установить, выдержав размер 2±1.
6. Патрубок, чертеж 720.01.009 приварить после присоединения фланца поз.10 к воронке поз. 5.

| | | | | | | | |
|---|---|---|---|---|---|---|---|
| Изм. | Лист | № докум. | Подп. | Дата | 720.00.000 СБ | | |
| Разраб. | | Свирин | | 30.11.20г. | Гидроклассификатор Сборочный чертеж | Лит. | Масса 4660 / Масштаб 1:20 |
| Пров. | | | | | | Лист | Листов 1 |
| Т.контр. | | | | | | ООО "НПО Гольфстрим" | |
| Н.контр. | | | | | | | |
| Утв. | | | | | | | |

Копировал

Формат А1

Перв. примен.

Справ. №

Подп. и дата

Инв. № дубл.

Взам. инв. №

Подп. и дата

Инв. № подл.

WWW.GOLFSTRIM.ORG (C) 2012