736.00.000А СБ

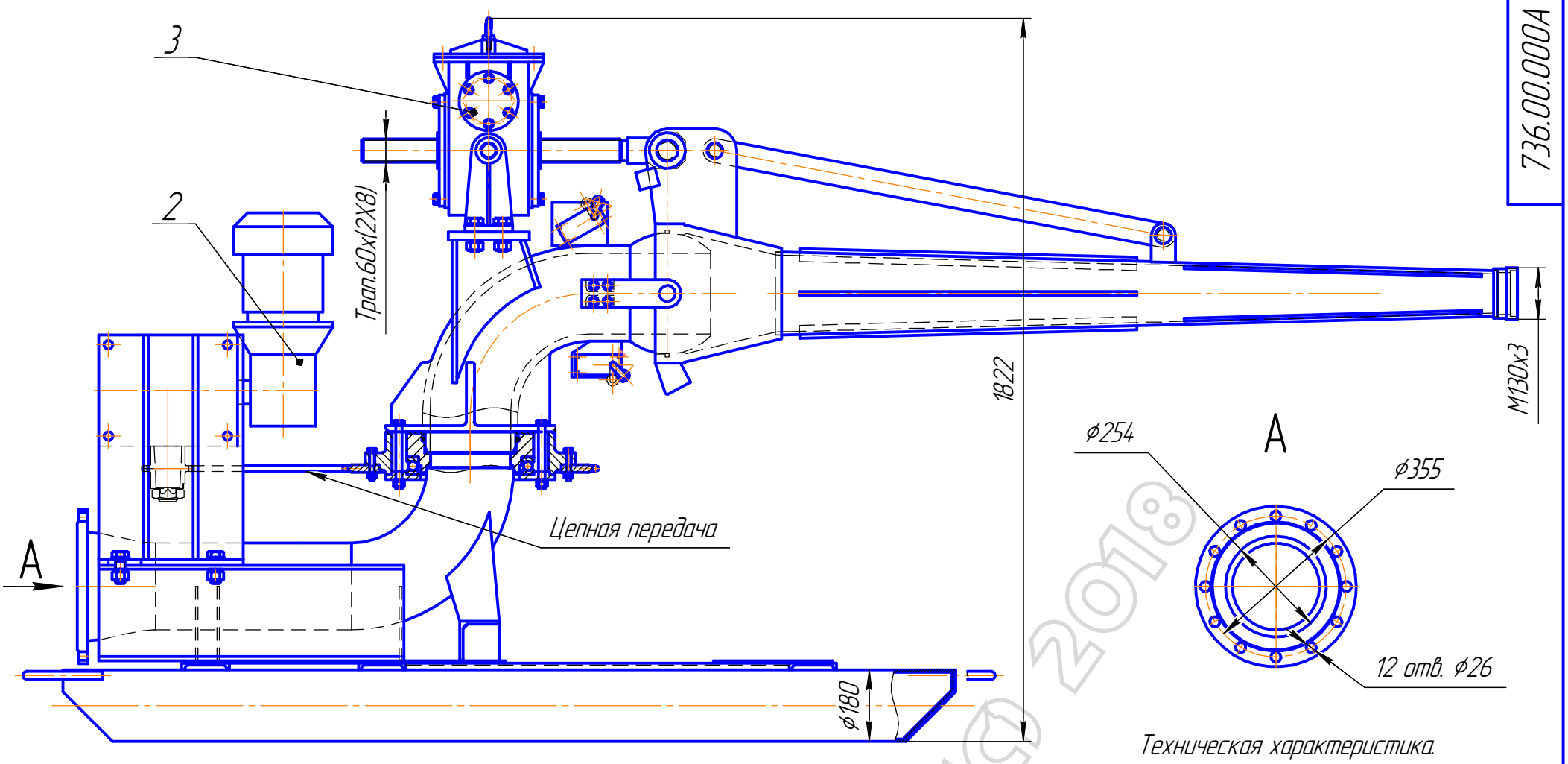


Техническая характеристика.

| | |
|---|---|
| Максимально допустимое давление воды, МПа | 20. |
| Максимальный расход воды, $м^3$/час | 1600 |
| Угол поворота ствола, градус. : | |
| в горизонтальной плоскости | 180. |
| в вертикальной плоскости | ± 27 |
| Скорость вращения в горизонтальной плоскости, м/сек. | 0,027 |
| Скорость вращения в вертикальной плоскости, м/сек | 0,013 |
| Диаметр сменных насадок, мм. | 50; 80 |
| Номинальный крутящий момент выходного вала мотор- редуктора, Н.м | 1970 |
| передаточное число | 400 |
| Общее передаточное число механизма поворота | 2000 |
| Передаточное число цепной передачи | 1 : 5 |

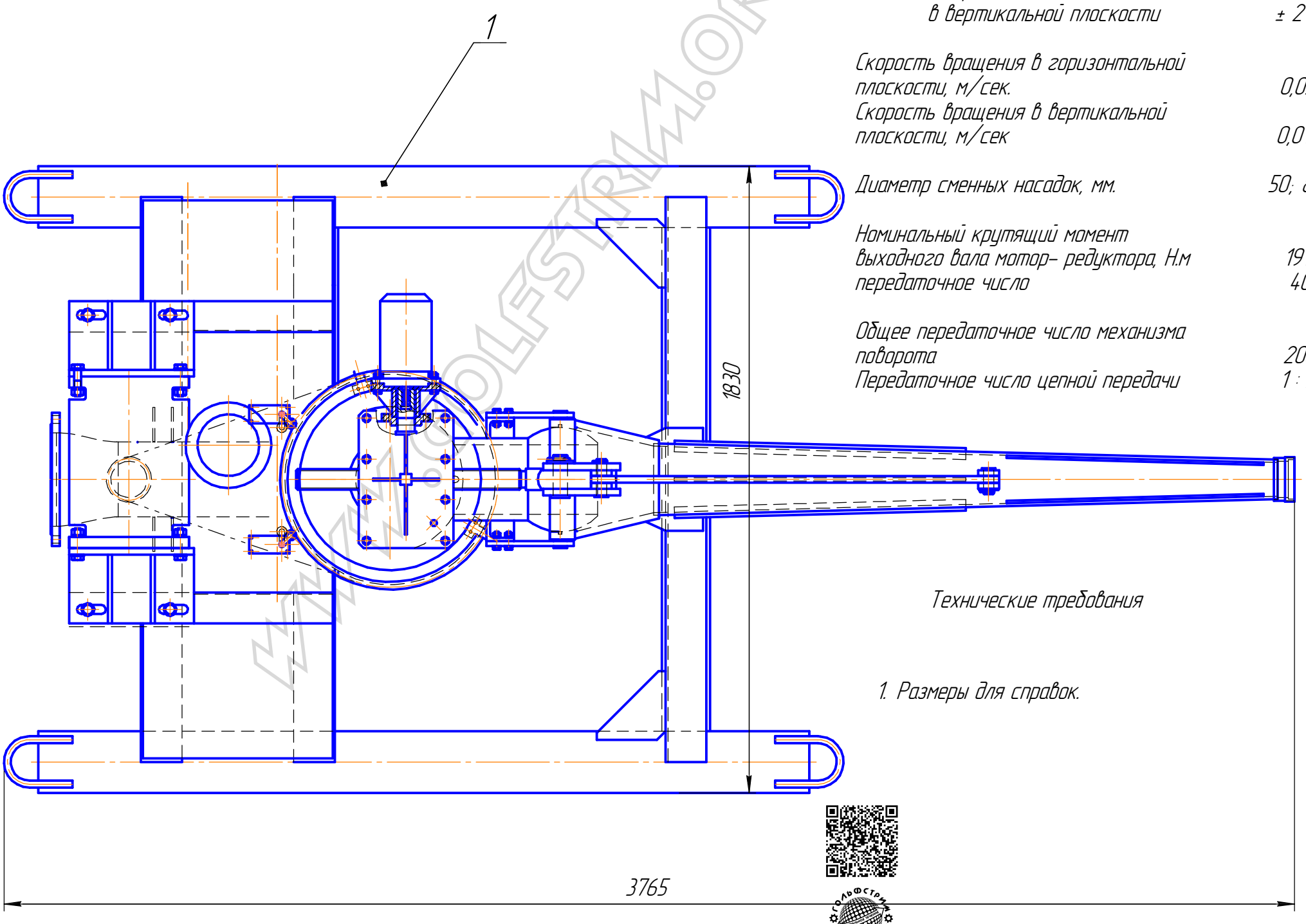


Технические требования

1. Размеры для справок.

ООО "НПО ГОЛЬФСТРИМ"

| | | | | | | | |
|---|---|---|---|---|---|---|---|
| Изм. | Лист | № докум. | Подп. | Дата | 736.00.000А СБ | | |
| Разраб. | | Свирин | | 25.03.2013 | Гидромонитор Сборочный чертеж | Лит. | Масса 1172 | Масштаб 1:10 |
| Пров. | | | | | | Лист | Листов 1 |
| Т.контр. | | | | | | ООО "НПО Гольфстрим" | |
| Н.контр. | | | | | | | |
| Утв. | | | | | | | |

Копировал Формат А2

Перв. примен. | Справ. № | Подп. и дата | Инв. № дубл. | Взам. инв. № | Подп. и дата | Инв. № подл.

WWW.GOLFSTRIM.ORG (C) 2018